		Instrucción en binario				Palabra de control									
Instrucción	**Trans. Reg.**	**Opcode**	**DR,AD+**	**SA**	**SB,OP,AD-**	**DA**	**AA**	**BA**	**MB**	**FS**	**MD**	**RW**	**MW**	**PL**	**JB**
XOR R1,R7,R4	R1←R7⊕R4	000 1010	001	111	100	001	111	100	0	1010	0	1	0	0	-
LD R5,R6	R5←M[R6]	001 - - - -	101	110	- - -	101	110	- - -	-	- - - -	1	1	0	0	-
ADI R3,R4,2	R3←R4+2	100 0010	011	100	010	011	100	- - -	1	0010	0	1	0	0	-
SHL R5,R6	R5←sl R6	000 1110	101	- - -	110	101	- - -	110	0	1110	0	1	0	0	-
MOVA R4,R7	R4←R7	000 0$^{000}_{111}$	100	111	- - -	100	111	- - -	-	0$^{000}_{111}$	0	1	0	0	-
ST R2,R5	M[R2]←R5	010 - - - -	- - -	010	101	- - -	010	101	0	- - - -	-	0	1	0	-
JMP -13	PC←PC-13	111 - - - -	110	- - -	011	- - -	- - -	- - -	-	- - - -	-	0	0	1	1

13: 001101

$$\begin{array}{r} 110010 \\ +\ 000001 \\ \hline -13:\ 110011 \end{array}$$

PL	JB	BC	Bit de estado	PC
0	X	XXX	X	Incremento: PC ← PC + 1
1	0	000 001 010 011 100 101 110 111	C N V Z NOT C NOT N NOT V NOT Z	Si el bit de condición es 1, salto a la dirección obtenida con extensión de signo: PC ← PC + se AD Si el bit de condición es 0, incremento: PC ← PC + 1
1	1	XXX	X	Salto incondicional: PC ← PC + se AD

	Bits Opcode		
Tipo de instrucción	15	14	13
Operaciones con la unidad funcional y registros	0	0	0
Lectura de memoria	0	0	1
Escritura en memoria	0	1	0
Operaciones con la unidad funcional y “constant in”	1	0	0
Bifurcación condicional	1	1	0
Salto	1	1	1

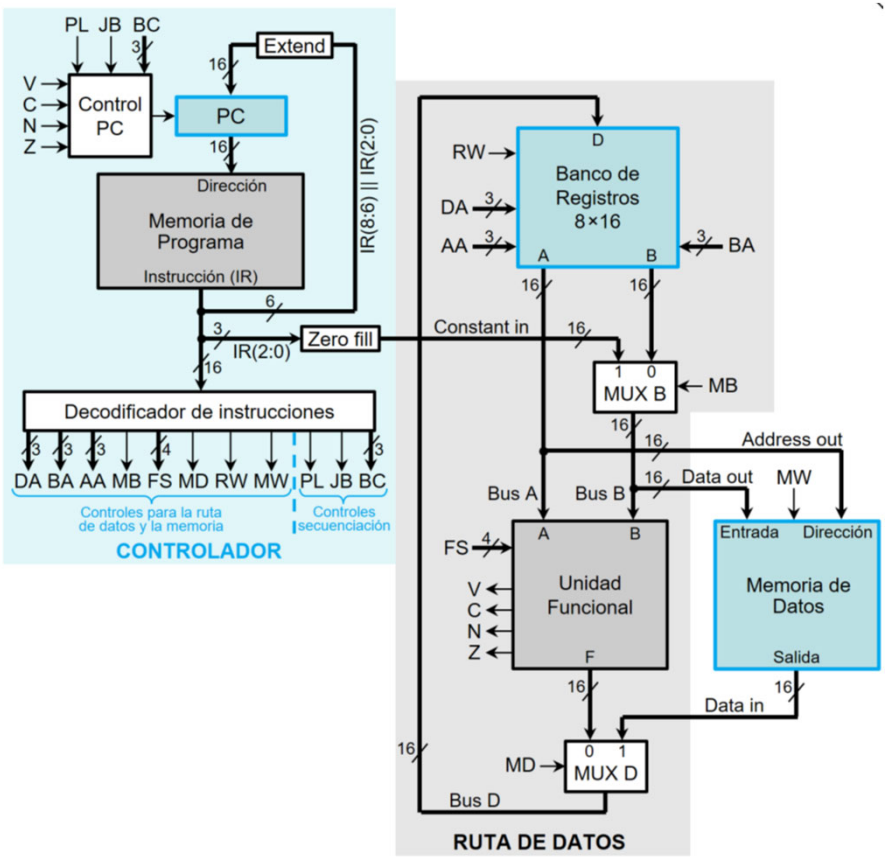

FS	
Function	**Code**
F=A	0000
F=A+1	0001
F=A+B	0010
F=A+B+1	0011
F=A+$\overline{B}$	0100
F=A+$\overline{B}$+1	0101
F=A-1	0110
F=A	0111
F=A∧B	1000
F=A∨B	1001
F=A⊕B	1010
F=$\overline{A}$	1011
F=B	1100
F=sr B	1101
F=sl B	1110